DS-D5B86RB/FP

86型 4K インタラクティブディスプレイ

Hikvisionのインタラクティブフラットパネルは、タッチ操作、HD表示、映像処理、ネットワーク通信、インタラクティブ制御、音声制御といった最新技術を統合した、新開発のインテリジェント教育支援製品です。教室、オンライン授業、研修センターなどで幅広く活用できます。

- 解像度3840×2160のUHD 4Kディスプレイ。
- アンチグレアおよびアンチブロッキング設計により、スムーズなインタラクションを保証します。
- AndroidとWindowsのデュアルシステム（OPSオプション対応）により、コスト削減と使いやすさを実現。ビデオ会議ソフトウェアはWindowsシステムでの実行を推奨します。
- 応答が速く、最大50点のタッチ操作とスムーズな書き込み体験を実現。
- ネットワークスイッチチップを内蔵しているため、ネットワークスイッチが不要です。
- 前面に複数のボタンを配置した設計で、教室での使用に便利です。
- 強化ガラスとインテリジェントな温度制御を備えたオールインワン設計で、環境に優しく、安全性が保証されています。
- Android 14システムを内蔵、EDLA認定

・仕様

製品モデル	
製品モデル	DS-D5B86RB/FP
ディスプレイ	
画面サイズ	86インチ
バックライト	DLED
画素ピッチ	0.164 (H) × 0.493 (V) mm
解像度	3840 × 2160 @60 Hz
輝度	450 cd/m² (最大) 400 cd/m² (標準)
色深度	10 ビット
表示色	1.07 G
応答時間	5 ms
パネルタイプ	VA
5 ms5000:1 (静的)	5000:1 (静的) 30,000:1 (動的)
色域	72% NTSC (CIE1931) (標準)
リフレッシュレート	60 Hz
視野角	178° (H)/178° (V)
アスペクト比	16:9
表面硬度	9H (鉛筆) 7 (モース硬度)
表面ガラス	アンチグレアガラス
表面ヘイズ	25% ヘイズ
ガラスの接着方法	ラミネートなし
表示領域	1895.04 (H) × 1065.96 (V)
動作時間	7 × 16 時間
透過率	88% ± 3
寿命	50,000時間
タッチ	
タイプ	赤外線タッチスクリーン
タッチポイント	最大50点マルチタッチ
タッチ応答時間	2 ms以下
最小タッチ対象物	1.5 mm以上（接触面積90%以上）

タッチ精度	± 0.5 mm（タッチエリアの90%以上）
タッチ解像度	32768 × 32768
内蔵システム	
OS	Android 14.0
メモリ	8 GB
内蔵ストレージ	128 GB
プロセッサ	クアッドコア Cortex-A72 × 4（2.2 GHz）およびクアッドコア Cortex-A53 × 4（1.8 GHz）
GPU	Mali-G52 MC3
HDCP バージョン	2.3、2.2、1.4
カメラ	
画素数	画素数写真用 48 MP、動画用 8 MP
カメラ機能	Androidシステム、OPS、PC間のインテリジェントな切り替えに対応。
画角	93.4°（対角）、84.5°（水平）、54.1°（垂直）
歪み	2.5%以下
カメラ解像度比	最大4K
マイク	
仕様	全方向性8アレイ配置
マイク機能	エコー低減およびスマートノイズキャンセリング
音声距離	12 m
サンプリングレート	48 K
マイク深度	16ビット
内蔵機能	
スピーカー	内蔵 2 × 20 W + 25 W スピーカー;
Bluetooth	内蔵BLE（Bluetooth Low Energy）モジュールはBluetooth 5.4に対応
NFC	カードリーダー対応 13.56 MHz、（ISO 14443A/ISO 14443B）
光センサー	あり
画像処理技術	3Dデジタルノイズリダクション、顔検出、自動ホワイトバランス、自動パープルエッジ除去、自動デフォギングに対応。シャドウ補正に対応。
音声処理技術	残響除去、適応型ノイズリダクション、適応型非定常ノイズリダクション、適応型エコーキャンセル、自動ゲイン制御、自動電気レベル制御、音源定位、音声ダイナミック検出、デジタルビームフォーミング、音声検出に対応。

インターフェース	
映像・音声入力	HDMI 2.0 × 3（前面 x 1、背面 x 2、HDCP2.3、2.2、1.4 対応、HDMI1 は CEC および ARC プロトコル対応） VGA × 1（背面） オーディオ × 1（背面）
映像・音声出力	HDMI 2.0 × 1（背面） オーディオ × 1（背面） SPDIF × 1（背面）
コントロールインターフェース	TOUCH-USB 3.0 × 1（前面 × 1） TOUCH-USB 2.0 × 2（背面 × 2） RS232 × 1（背面）
LAN (1000 Mbps) × 2（背面）	LAN (1000 Mbps) × 2（背面） Wi-Fi AP & ステーション、2.4 G/5 G Wi-Fi 6、IEEE 802.11 a/b/g/n/ac/ax 2 × 2 MIMO (2.4 GHz および 5 GHz) 認証プロトコル WEP、WPA、WPA2、PSK および 802.1X EAP
データ伝送インターフェース	USB 3.0 × 3（前面 × 2、背面 × 1） USB 2.0 × 2（背面 × 2） Type-C × 1（前面 × 1：USB 3.0、65 W 充電機能に対応、DP IN 1.4 に対応） Type-C × 1（背面 × 1：USB 2.0、65 W 充電機能に対応、DP IN 1.4 に対応）
電源	
電源	100～240 VAC、50/60 Hz
待機時消費電力	0.5 W以下
平均消費量	270 W未満
動作環境	
動作温度	0 °C ～ 40 °C (32 °F ～ 104 °F)
動作湿度	10%～90% RH
一般	
VESA	800 mm × 600 mm (4 × M8-25 mm)
付属品	壁取り付け用ブラケット、フック、ユーザーマニュアル、タッチペン、梱包リスト、3 m タッチ USB ケーブル、3.5 m HDMI ケーブル (2.0)、電源ケーブル、リモコン、スクリーンクリーニングクロス。

パッケージ寸法（幅 × 高さ × 奥行）	2157 × 1345 × 223 mm
正味重量	59.8 ± 0.5 kg
総重量	79.9 ± 0.5 kg
製品寸法（壁取り付け金具付き）	1957.0 × 1173.7 × 110.6 mm
製品寸法（壁取り付け金具なし）	1957.0 × 1173.7 × 83.2 mm

・物理インターフェース

インターフェース	説明	インターフェース	説明
1.SPDIF	SPDIFインターフェース	2.ライン出力	オーディオ出力インターフェース
3.ライン入力	オーディオ入力インターフェース	4.VGA IN	映像機器接続インターフェース
5.Type-C	DP入力対応のType-Cインターフェース	6.TOUCH-USB 2	周辺機器用タッチインターフェース
7.HDMI IN 2	HDMI 2入力インターフェース	8.TOUCH-USB	周辺機器用タッチインターフェース
9.HDMI IN 1	HDMI 1 入力インターフェース	10.USB	USB 2.0 インターフェース
11.マルチUSB 2	多機能USB 3.0インターフェース	12.MULTI-USB 1	多機能 USB 3.0 インターフェース
13.HDMI OUT	HDMI出力インターフェース	14.RS 232	RS-232 制御インターフェース
15.LAN 1	LAN 1 インターフェース	16. LAN 2	LAN 2 インターフェース
A. USB	USB 3.0 インターフェース	B.USB	USB 3.0 インターフェース
C.TOUCH-USB	周辺機器用タッチインターフェース	D.HDMI IN	HDMI入力インターフェース
E.Type-C	DP入力対応Type-Cインターフェース	F.	光センサー
G.	リモコン	H.	電源キー
J.	音量 -	K.	音量アップ
L.	Android ホストメニュー	M.	戻る
N.	C.	P.	P.

R.	NFCエリア		

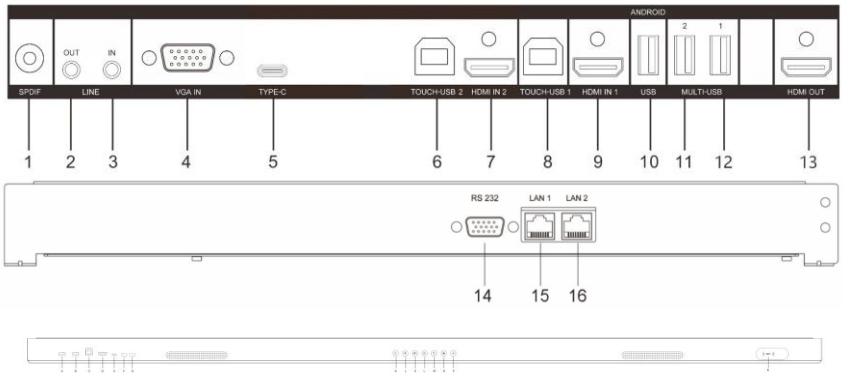
ANDROID
OUT
IN
SPDIF
LINE
VGA IN
TYPE-C
TOUCH-USB 2
HDMI IN 2
TOUCH-USB 1
HDMI IN 1
USB
MULTI-USB
HDMI OUT
1 2 3 4 5 6 7 8 9 10 11 12 13
RS 232
LAN 1
LAN 2
14 15 16

・設置

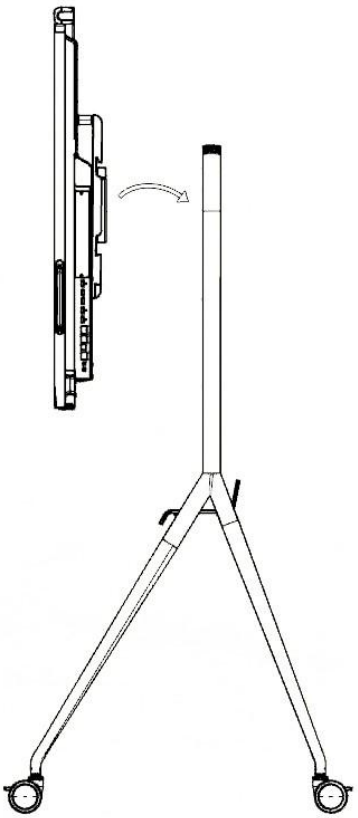

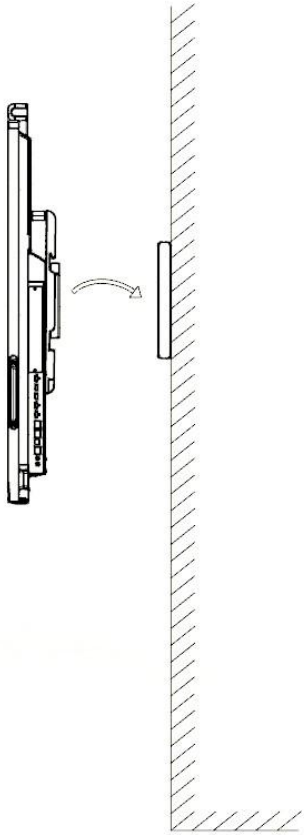

・対応モデル

DS-D5B86RB/FP(EDLA)

DS-D5B86RB/FP(EDLA)(OD35)

・外形寸法

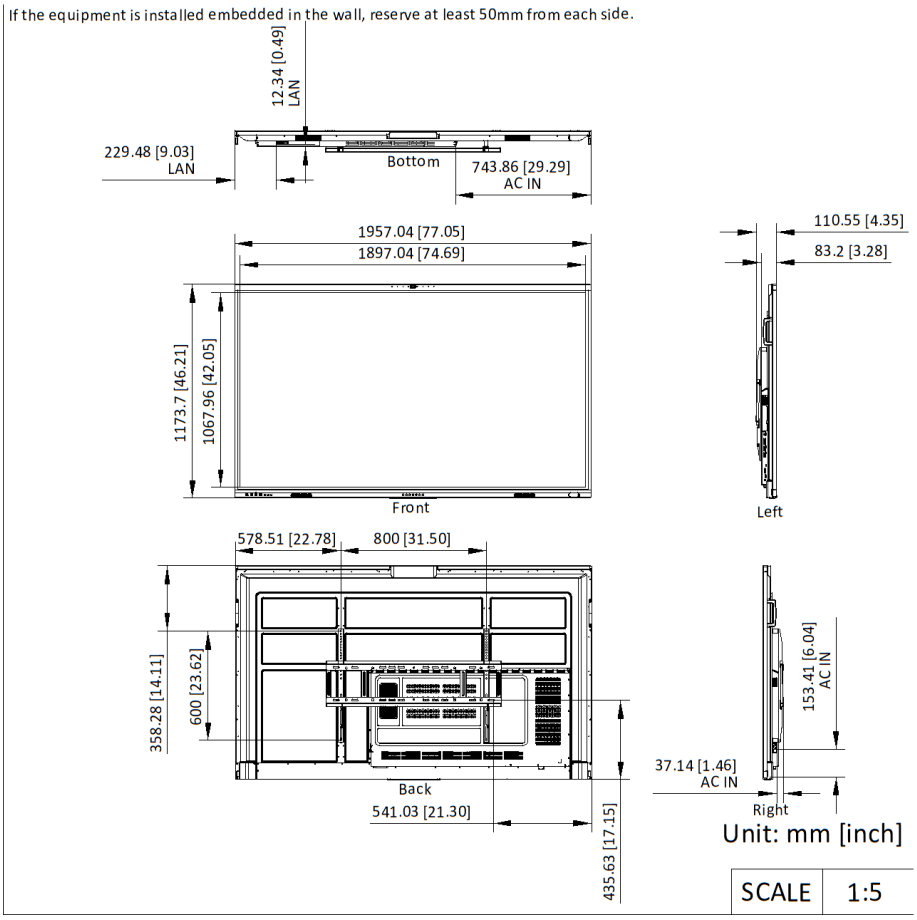
If the equipment is installed embedded in the wall, reserve at least 50mm from each side.
12.34 [0.49]
LAN
229.48 [9.03]
LAN
Bottom
743.86 [29.29]
AC IN
1957.04 [77.05]
1897.04 [74.69]
1173.7 [46.21]
1067.96 [42.05]
Front
110.55 [4.35]
83.2 [3.28]
Left
578.51 [22.78]
800 [31.50]
358.28 [14.11]
600 [23.62]
Back
541.03 [21.30]
435.63 [17.15]
153.41 [6.04]
AC IN
37.14 [1.46]
AC IN
Right
Unit: mm [inch]
SCALE
1:5

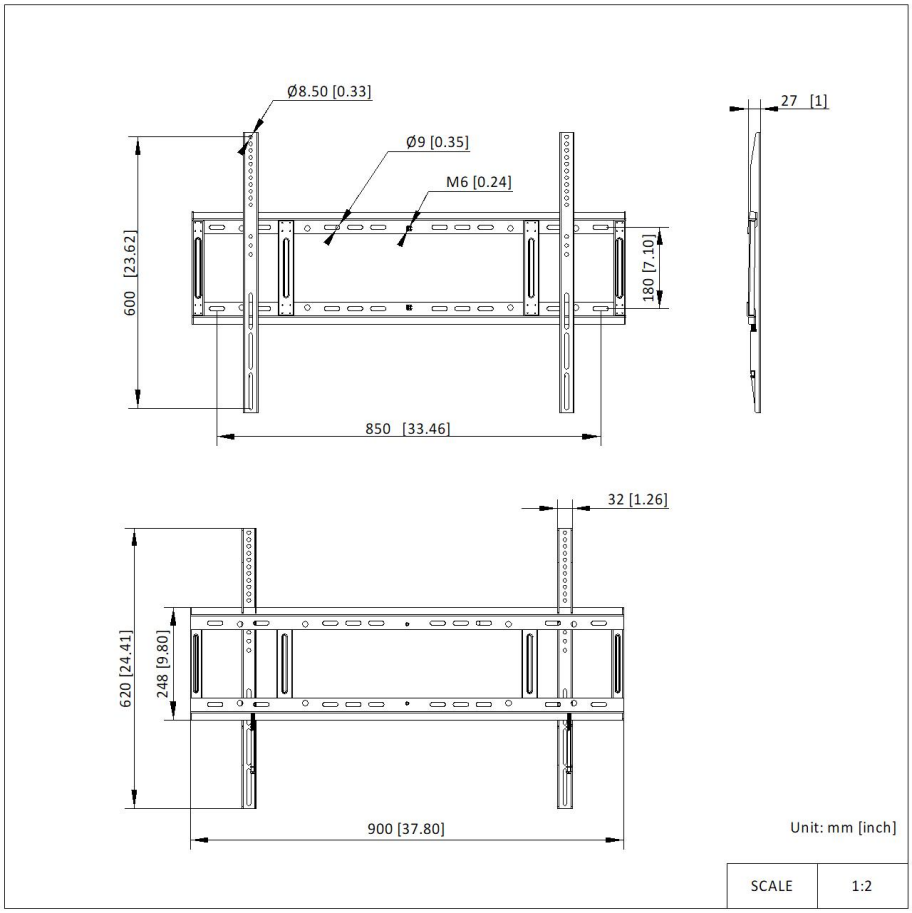

・付属品

・オプション

DS-D5ABKY2-M	iDS-UVC-X28	DS-D5AC12T7-16S5	DS-D5SC3B-B	DS-D5AC12T5-8S2

DS-D5SC3B-W	DS-UVC-X12	DS-D5ABKY2-B