DS-D5A75RB/B3
75インチ 4K インタラクティブディスプレイ

Hikvisionのインタラクティブフラットパネルは、タッチ操作、HD表示、ビデオ処理、ネットワーク通信、インタラクティブ制御、音声制御といった最新技術を一体型で統合した、新開発のスマート教育支援製品です。教室、オンライン授業、研修センターなどで幅広く活用できます。

- Android 16システムを内蔵し、EDLA認証を取得しています。
- 解像度3840 × 2160のUHD 4Kディスプレイを搭載。
- まぶしさや表示の乱れを防ぐ設計により、スムーズなインタラクションを実現します。
- AndroidとWindowsのデュアルシステム（195 × 30 × 180 mmのOPSオプションあり）により、コスト削減と使いやすさを実現。ビデオ会議ソフトウェアはWindowsシステムでの実行を推奨します。
- 応答が速く、最大 50 ポイントのタッチコントロールとスムーズな書き込み体験を実現。
- ネットワークスイッチチップを内蔵しているため、外部のネットワークスイッチは不要です。
- 前面に複数のボタンを配置したデザインで、教室での使用に便利です。
- 強化ガラスとインテリジェントな温度制御を備えたオールインワン設計で、環境に優しく安全です。

▪ 仕様

製品モデル	
製品モデル	DS-D5A75RB/B3
ディスプレイ	
画面サイズ	75インチ
バックライト	DLED
画素ピッチ	0.143 (H) × 0.429 (V) mm
解像度	3840 × 2160 @60 Hz
輝度	400 cd/m²
色深度	10ビット　(8ビット + FRC)
表示色数	1.07 B
応答時間	5 ms
パネルタイプ	IPS
コントラスト比	1200:1（静的） 15,000:1（ダイナミック）
色域	72% NTSC (CIE1931) (標準)
リフレッシュレート	60 Hz
視野角	178° (H)/178° (V)
アスペクト比	16:9
表面硬度	9H（鉛筆） 7 (モース硬度)
表面ガラス	アンチグレアガラス
表面ヘイズ	25%のヘイズ
ガラスの接着方法	ゼロラミネート
表示領域	1650.24 (H) × 928.26 (V) mm
稼働時間	7 × 16 H
透過率	88% ± 3
寿命	50,000時間
タッチ	
タイプ	赤外線タッチスクリーン
タッチポイント	最大50ポイントのマルチタッチ
タッチ応答時間	5 ms以下
最小タッチ対象物	≥ 1.5 mm（接触面積 90% 以上）
タッチ精度	± 0.5 mm（接触面積 90% 以上）
タッチ解像度	32768 × 32768
内蔵システム	
オペレーティングシステム	Android 16.0
メモリ	8 GB

内蔵ストレージ	128 GB
プロセッサ	クアッドコア Cortex-A72 × 4（2.2 GHz）およびクアッドコア Cortex-A53 × 4（1.8 GHz）
GPU	Mali-G52 MC3
HDCP バージョン	2.3、2.2、1.4
カメラ	
Pixel	写真用 48 MP、ビデオ用 8 MP
カメラ機能	Androidシステム、OPS、PC間のインテリジェントな切り替えに対応。
画角	93.4°（対角）、84.5°（水平）、54.1°（垂直）
歪み	2.5%以下
カメラ解像度比	最大4K
マイク	
仕様	全方向性8アレイ配置
マイク機能	エコー低減およびスマートノイズキャンセリング
音声受信距離	12 m
サンプリングレート	48 K
マイクの深度	16ビット
内蔵機能	
スピーカー	内蔵 2 × 20 W
Bluetooth	内蔵BLE（Bluetooth Low Energy）モジュールはBluetooth 5.4に対応
NFC	カードリーダーに対応 13.56 MHz、 （ISO 14443A/ISO 14443B）
光センサー	対応
画像処理技術	3D デジタルノイズリダクション、顔検出、自動ホワイトバランス、自動パープルエッジ除去、自動曇り除去に対応。シャドウ補正にも対応。
オーディオ処理技術	電気レベル制御、音源定位、デジタルビームフォーミング、および音声検出に対応しています。
インターフェース	
ビデオ・オーディオ入力	HDMI 2.1 TMDS × 3（前面 × 1、背面 × 2、HDCP 2.3、2.2、1.4 対応、HDMI1 は CEC および ARC プロトコルに対応） オーディオ × 1（背面）
ビデオ・オーディオ出力	オーディオ × 1（背面）
制御インターフェース	TOUCH-USB 2.0 × 1（前面 × 1） TOUCH-USB 2.0 × 1（背面 × 1） RS232 × 1（背面）

ネットワークインターフェース（1000 Mbps）× 2（背面）	LAN (1000 Mbps) × 2（背面） Wi-Fi AP およびステーション、2.4 G/5 G Wi-Fi 6、IEEE 802.11 a/b/g/n/ac/ax 2 × 2 MIMO (2.4 GHz および 5 GHz) 認証プロトコル WEP、WPA、WPA2、PSK および 802.1X EAP
データ伝送インターフェース	USB 3.0 × 2（前面 × 2） USB 2.0 × 2（背面 × 2） Type-C × 1（前面 × 1：USB 3.0、15 W 充電機能に対応） TFカードスロット × 1（背面 × 1）
電源	
電源	100 ~ 240 VAC、50/60 Hz
待機時消費電力	0.5 W以下
平均消費電力	< 189 W
動作環境	
動作温度	0 °C ~ 40 °C (32 °F ~ 104 °F)
動作湿度	10 ~ 90 % RH
全般	
VESA	600 mm × 400 mm (4 × M8-25 mm)
アクセサリー	ウォールマウント用ブラケット、フック、取扱説明書、タッチペン、梱包明細書、電源ケーブル、リモコン。
梱包寸法（幅 × 高さ × 奥行）	1907.0 × 1160.0 × 223.0 mm
正味重量	41.88 ± 0.5 kg
総重量	54.85 ± 0.5 kg
製品寸法（壁取り付け金具付き）	1709.84 mm × 1034.54 mm × 124.45 mm (幅 × 高さ × 奥行)
製品寸法（壁取り付け金具なし）	1709.84 mm × 1034.54 mm × 95.75 mm (幅 × 高さ × 奥行)

▪ 物理インターフェース

インターフェース	説明	インターフェース	説明
1. ライン出力	オーディオ出力インターフェース	2. ライン入力	オーディオ入力インターフェース
3. RS-232	RS 232 制御インターフェース	4. TOUCH-USB	周辺機器用タッチインターフェース
5. LAN 2	LAN 2 インターフェース	6. LAN 1	LAN 1 インターフェース
7. HDMI IN 2	HDMI 2 入力インターフェース	8.HDMI IN 1（ARC）	HDMI 1入力インターフェース
9.USB	USB 2.0 インターフェース	10.マルチUSB	多機能USB 3.0インターフェース
11.TFカード	TFカードインターフェー		

	ス		
A.USB	USB 3.0 インターフェース	B.USB	USB 3.0 インターフェース
C.TOUCH-USB	周辺機器用タッチインターフェース	D.HDMI IN	HDMI入力インターフェース
E. Type-C	Type-C インターフェース	F.	光センサー
G.	リモコンユニット	H.	電源キー
J.	音量 -	K.	音量＋
L.	Android ホストメニュー	M.	戻る
N.	コントロールメニュー	P.	PCのシャットダウン
R.	NFCエリア		

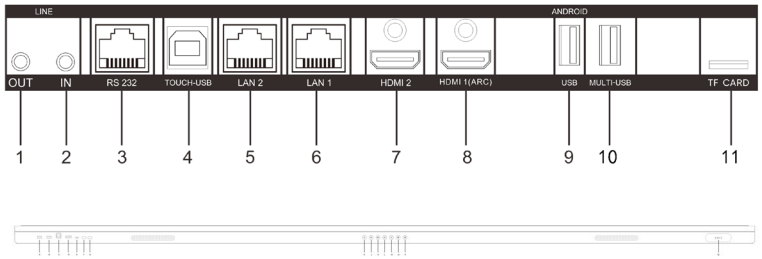

▪ 設置

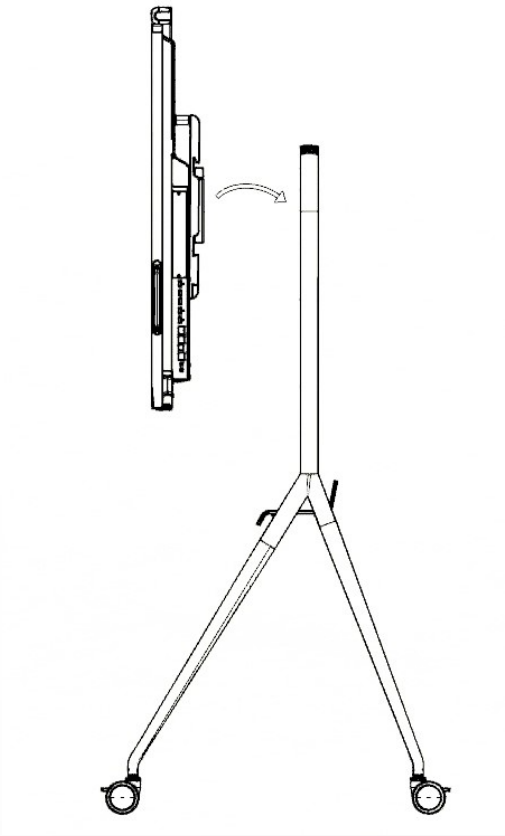

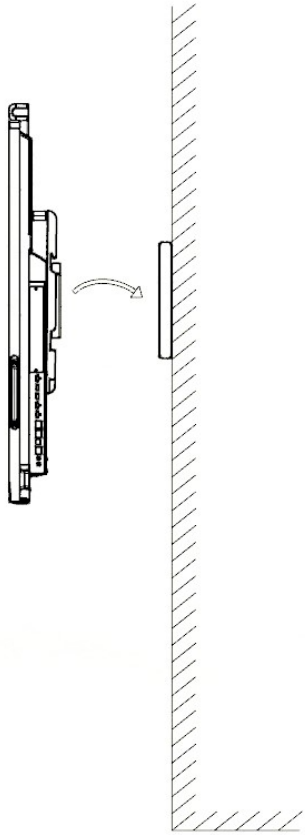

▪寸法

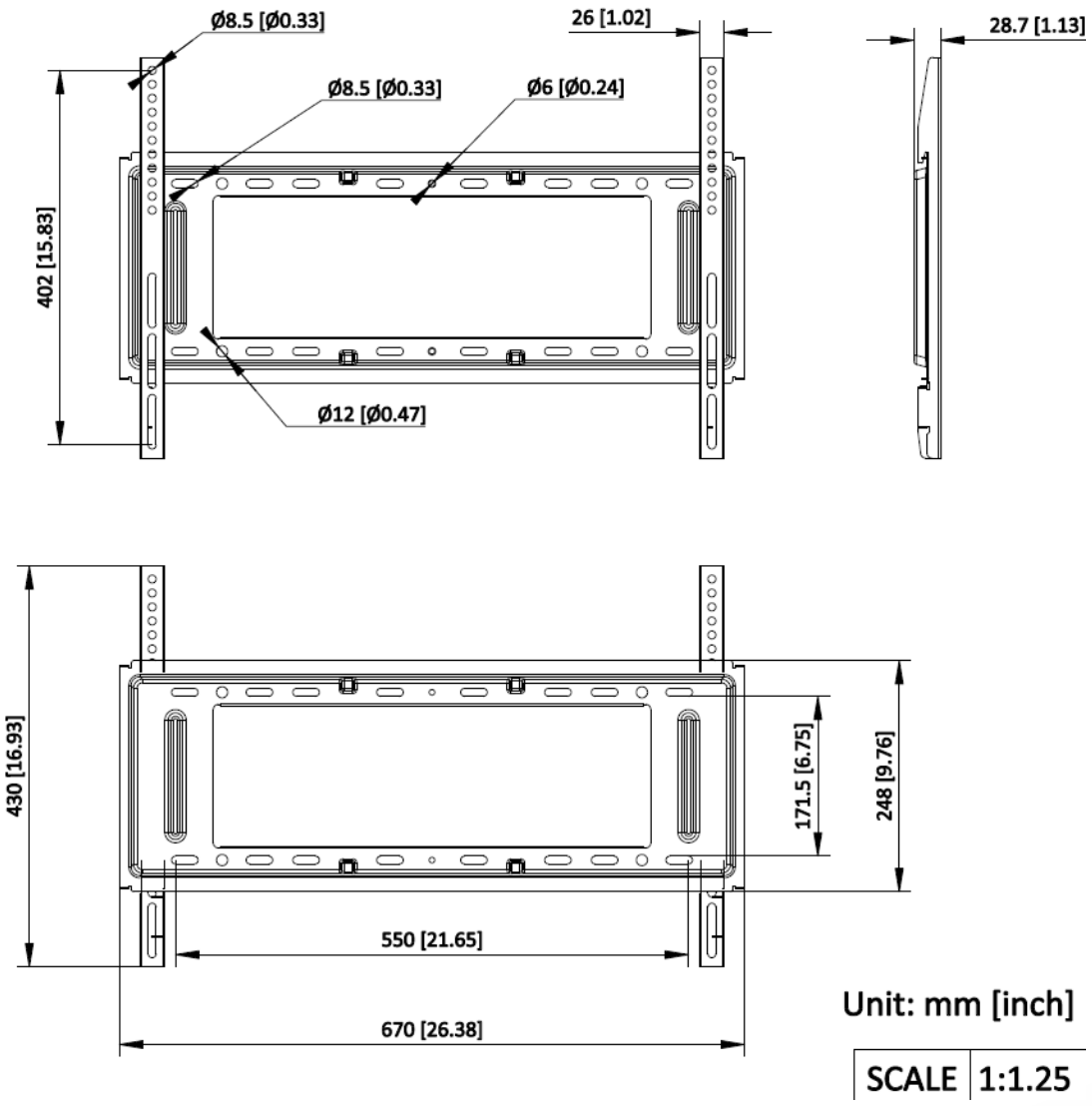
Ø8.5 [Ø0.33]
26 [1.02]
28.7 [1.13]
Ø8.5 [Ø0.33]
Ø6 [Ø0.24]
402 [15.83]
Ø12 [Ø0.47]
430 [16.93]
171.5 [6.75]
248 [9.76]
550 [21.65]
670 [26.38]
Unit: mm [inch]
SCALE 1:1.25

If the equipment is installed embedded in the wall, reserve at least 50mm from each side

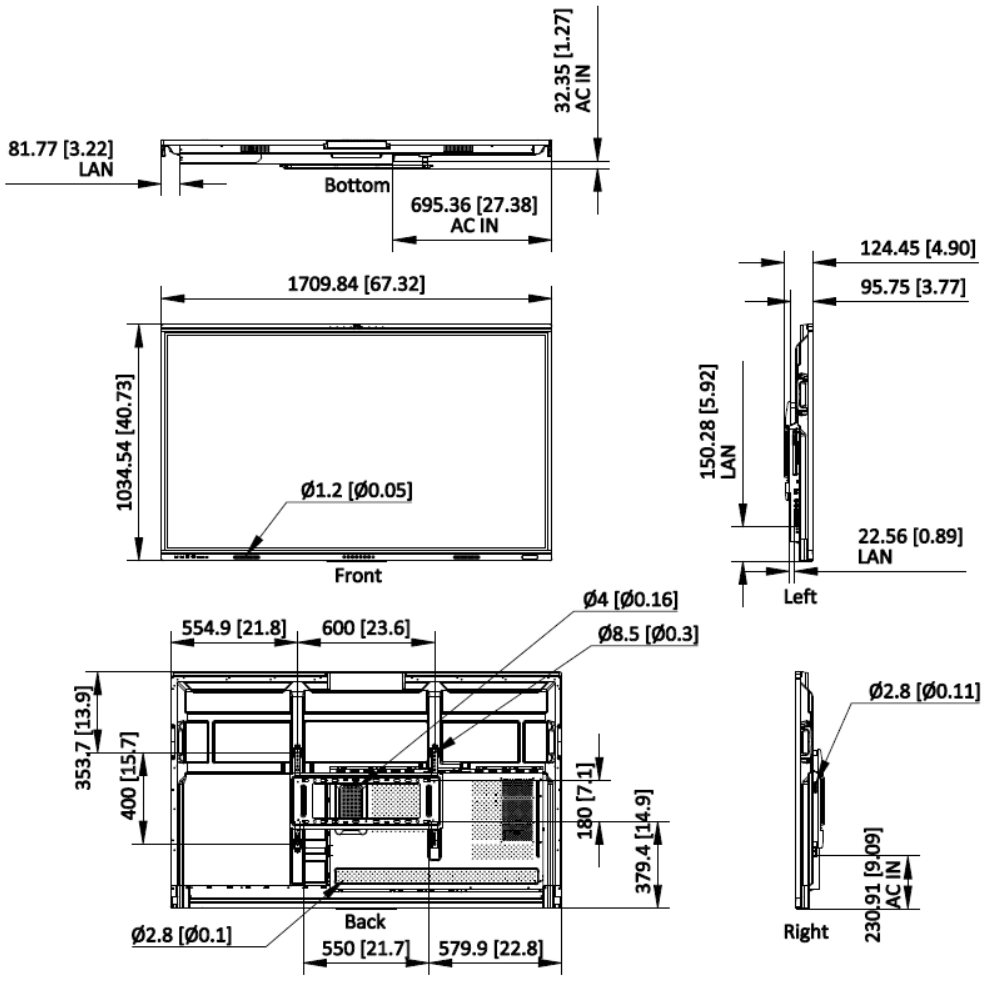

Unit: mm [inch]

SCALE	1:5

▪ アクセサリー

▪オプション

DS-D5AC13T5-8S2	DS-D5AC13T7-16S5	iDS-UVC-X28	DS-D5AC12T5-8S2	DS-D5SC3B-B
DS-UVC-X12	DS-D5ABKY2-M	DS-D5SC3B-W	DS-D5AC12T7-16S5	DS-D5ABKY2-S